BATERÍAS Y GABINETES DE BATERÍAS

Baterías y gabinetes

Un gabinete para cada UPS AEC que usa baterías externas: torres BAT y paquetes de 19 pulgadas para la línea FERRUS, y el BB4US junto al FERRUS SP, cada gabinete al voltaje de CD de su UPS.



GABINETE BB4US, UNA TORRE BAT Y UN PAQUETE DE 19 PULGADAS

8
gabinetes y paquetes para la línea FERRUS

12 V 9 Ah
bloques VRLA, entregados cargados

80
bloques en un gabinete BB4US

1–4
gabinetes o paquetes por UPS

Selección de gabinetes de baterías
BAT, BAT…RT y BB4US

Ocho gabinetes y paquetes para la línea FERRUS (11 códigos de catálogo): cada capacidad de UPS y sus gabinetes; el voltaje de CD del gabinete es el voltaje de CD del UPS. Tamaños, pesos e imágenes: en las páginas siguientes.

Cuál va con cada uno

UPS	CD	BAT 0424	BAT 0848	BAT 1272	BAT 0424RT	BAT 0848RT	BAT 1272RT	BAT 16192RT	BB4US todos	Por UPS
FERRUS 1 kVA	24 V	●								1–4
FERRUS 2 kVA	48 V		●							1–4
FERRUS 3 kVA	72 V			●						1–4
FERRUS RT 1 kVA	24 V				●					1–4
FERRUS RT 1.5 kVA	48 V					●				1–4
FERRUS RT 2 kVA	48 V					●				1–4
FERRUS RT 3 kVA	72 V						●			1–4
FERRUS SP 6 kVA	192 V								●	1
FERRUS SP 10 kVA	192 V								●	1
FERRUS SP 20 kVA	240 V								—	bajo pedido
FERRUS SP RT 6 kVA	192 V							●		1–4
FERRUS SP RT 10 kVA	192 V							●		1–4

● un conjunto de catálogo: UPS y gabinete en un código (42 conjuntos; ×2 a ×4 para más gabinetes), tiempo de respaldo publicado

FERRUS SP 20 kVA: 40 bloques internos a 240 V CD (FERSP20000-40X9), o el mismo gabinete vacío (FERSP20000-EMPTY); gabinete externo bajo pedido.

Batería integrada: LUMINA (LiFePO4), ETHERNO (1 a 3 módulos de litio de 50 Ah), AUREON (módulos VRLA), RADIANT-IB y CIRRO-IB (hasta 240 bloques en bandejas). **RADIANT y CIRRO:** un banco de baterías externo, dimensionado por AEC para cada proyecto. **INFINITE:** gabinetes de litio AEC L6, 480 V CD dentro de su ventana de litio de 384–640 V (512 V nominal); los voltajes de salida del L6, p. 140.

Gabinetes de baterías en torre BAT
FERRUS 1–3 kVA

Torres del tamaño del FERRUS que tienen al lado: BAT0424 como el 1 kVA, BAT0848 (48 V CD) y BAT1272 (72 V CD) como el 2 y el 3 kVA. Bloques de 12 V 9 Ah en dos cadenas, entregados cargados.

UPS Y GABINETE · MISMA ESCALA



FERRUS 2 · 3 kVA
15.8 in

BAT0848 · BAT1272
15.8 in

Del tamaño del UPS que tiene al lado. BAT0424 tiene el chasis del FERRUS 1 kVA, 5.6 × 8.6 × 13.9 in; BAT0848 y BAT1272, el chasis del 2 y 3 kVA, 7.5 × 12.6 × 15.8 in. Se muestran el 2 · 3 kVA y su gabinete, a la misma escala.

	BAT0424	BAT0848	BAT1272
Para	FERRUS 1 kVA	FERRUS 2 kVA	FERRUS 3 kVA
Voltaje de CD	24 V	48 V	72 V
Bloques de 12 V 9 Ah	4	8	12
Cadenas	2 × 2 bloques	2 × 4 bloques	2 × 6 bloques
An × Prof × Al, in	5.6 × 8.6 × 13.9	7.5 × 12.6 × 15.8	7.5 × 12.6 × 15.8
An × Prof × Al, mm	142 × 218 × 353	190 × 319 × 400	190 × 319 × 400
Peso, con bloques	31.4 lb	58.8 lb	86.2 lb

De uno a cuatro por UPS, lado a lado, cada uno en la terminal de batería externa del FERRUS; el cargador para respaldo extendido se ajusta de 1 a 8 A en el panel del UPS.

CÓDIGOS DE CONJUNTO

FER1000-2X9+BAT0424	FERRUS 1 kVA con un BAT0424; x2 a x4 para más
FER2000-4X9+BAT0848	FERRUS 2 kVA con un BAT0848; x2 a x4 para más
FER3000-6X9+BAT1272	FERRUS 3 kVA con un BAT1272; x2 a x4 para más

Tiempo de respaldo con uno a cuatro gabinetes

Los mismos tiempos publicados para el 1, 2 y 3 kVA: cada gabinete lleva los bloques de su UPS. Tiempos según lo publicado para cada conjunto.

SOLO EL UPS	+1 GABINETE	+2 GABINETES	+3 GABINETES	+4 GABINETES
4.2 min a plena carga	**10** min a plena carga	**23.7** min a plena carga	**39.4** min a plena carga	**56.4** min a plena carga
10 min a media carga	23.7 min a media carga	56.4 min a media carga	93.6 min a media carga	134.2 min a media carga

Cómo se lee el código

- **BAT**, un gabinete de baterías; **04**, **08**, **12**: sus bloques de 12 V 9 Ah
- **24**, **48**, **72**: sus voltios de CD, los del UPS
- **RT** al final: el paquete de 19 pulgadas; sin RT: la torre
- Un conjunto lo agrega al código del UPS: FER3000-6X9+BAT1272x2

Tamaño del UPS
cada torre del tamaño de su UPS: 1 kVA, o 2 y 3 kVA

24–72 V
el voltaje de CD del UPS

1–4
gabinetes por UPS

56.4 min
plena carga, cuatro gabinetes

Paquetes de baterías de 19 pulgadas FERRUS RT y FERRUS SP RT

El ancho del UPS para rack que amplían, 17.3 in: paquetes BAT...RT de 2U a 4U para el FERRUS RT, y el BAT16192RT de 3U para el FERRUS SP RT, con sus 16 bloques en una cadena sobre el bus de 192 V CD.



BAT0424RT, 2U, cerrado: el frente de 19 pulgadas con manijas



El mismo paquete con su bandeja de bloques extraída



BAT16192RT, 3U: el paquete del FERRUS SP RT

	BAT0424RT	BAT0848RT	BAT1272RT	BAT16192RT
Para	FERRUS RT 1 kVA	FERRUS RT 1.5 · 2 kVA	FERRUS RT 3 kVA	FERRUS SP RT 6 · 10 kVA
Altura en rack	2U	3U	4U	3U
Voltaje de CD	24 V	48 V	72 V	192 V
Bloques de 12 V 9 Ah	4	8	12	16
Cadenas	2 × 2 bloques	2 × 4 bloques	2 × 6 bloques	1 × 16 bloques
An × Prof × Al, in	17.3 × 17.3 × 3.4	17.3 × 17.3 × 5.2	17.3 × 22.8 × 7	17.3 × 25 × 5.2
An × Prof × Al, mm	439 × 439 × 86	439 × 439 × 132	439 × 579 × 178	439 × 635 × 132
Peso, con bloques	35.4 lb	64.8 lb	94.2 lb	123.6 lb
Por UPS	1–4	1–4	1–4	1–4

Respaldo a plena carga con uno a cuatro paquetes

UPS	+1 paquete	+2 paquetes	+3 paquetes	+4 paquetes
FERRUS RT 1 · 2 · 3 kVA	10 min	23.7 min	39.4 min	56.4 min
FERRUS RT 1.5 kVA	14.3 min	34 min	56.4 min	80.8 min
FERRUS SP RT 6 kVA	6 min	14.3 min	23.7 min	34 min
FERRUS SP RT 10 kVA	3.2 min	7.5 min	12.5 min	17.9 min

En el rack

- El mismo ancho de 17.3 in que el UPS para rack, en el mismo rack de 19 pulgadas.
- Cada paquete se conecta al puerto de batería externa del UPS, a su voltaje de CD.
- FERRUS SP RT: de uno a cuatro BAT16192RT en su bus de 192 V CD.
- Capacidad de batería ingresada desde el panel del UPS.

Cuánto pesan, cuánto miden de fondo

- BAT0424RT y BAT0848RT: 17.3 in de profundidad, 35.4 y 64.8 lb.
- BAT1272RT: 22.8 in de profundidad, 94.2 lb.
- BAT16192RT: 25 in de profundidad, 123.6 lb.

17.3 in
Ancho de 19 pulgadas

2U–4U
Paquetes BAT...RT

192 V
BAT16192RT, 16 bloques

1–4
paquetes por UPS

Gabinete de baterías BB4US
FERRUS SP 6–10 kVA

Un gabinete de acero de 9.84 in de ancho sobre cuatro ruedas, entregado vacío o con 32, 64 u 80 bloques de 12 V 9 Ah ya cableados en cadenas de 16 sobre el bus de 192 V CD del FERRUS SP.



El gabinete BB4US: frente de acero ventilado, bloques en repisas internas, sobre cuatro ruedas. Foto AEC.

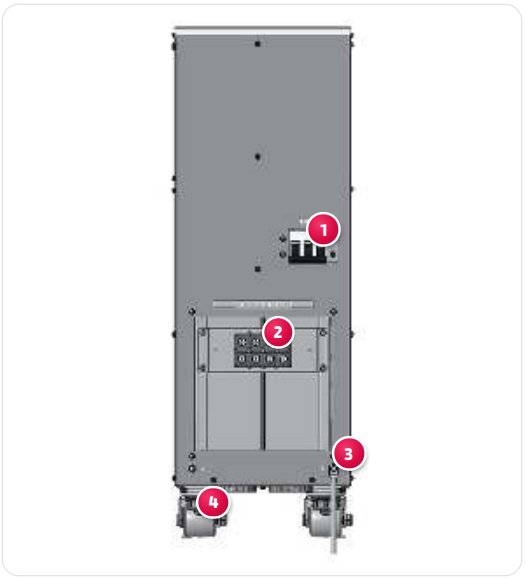

La parte posterior

1. Interruptor termomagnético de baterías
2. Bloque de terminales de CD, dos cadenas (+ − + −)
3. Perno de tierra, uno en cada esquina inferior
4. Ruedas

Cuatro formas de pedirlo

Código	Bloques	Cadenas a 192 V	Peso	Código de conjunto
BB4US	vacío: bloques por pedir	hasta 5 cadenas de 16	110 lb	—
BB4US-32X9	32 × 12 V 9 Ah	2 cadenas de 16	297.2 lb	FERSP6000-16X9 o FERSP10000-16X9 +BB4US-32X9
BB4US-64X9	64 × 12 V 9 Ah	4 cadenas de 16	484.4 lb	FERSP6000-16X9 o FERSP10000-16X9 +BB4US-64X9
BB4US-80X9	80 × 12 V 9 Ah	5 cadenas de 16	578 lb	FERSP6000-16X9 o FERSP10000-16X9 +BB4US-80X9

Tiempo de respaldo, un gabinete y los 16 bloques internos del UPS

UPS	Cabinet	Bloques en total	25 % de carga	50 %	75 %	100 %
FERRUS SP 6 kVA	BB4US-32X9	48	107 min	56 min	31 min	24 min
FERRUS SP 6 kVA	BB4US-64X9	80	202 min	107 min	59 min	45 min
FERRUS SP 6 kVA	BB4US-80X9	96	254 min	135 min	74 min	57 min
FERRUS SP 10 kVA	BB4US-32X9	48	56 min	30 min	17 min	13 min
FERRUS SP 10 kVA	BB4US-64X9	80	107 min	57 min	32 min	24 min
FERRUS SP 10 kVA	BB4US-80X9	96	135 min	72 min	40 min	30 min

9.84 in
de ancho; 33.54 in de profundidad, 28.54 in de alto

80
bloques, hasta

MCB
interruptor de baterías en la parte posterior

578 lb
BB4US-80X9 con bloques