UPS MODULAR EN LÍNEA · 480 V · LISTO PARA LITIO

INFINITE

100–600 kVA

Doble conversión en línea en módulos de 100 kVA intercambiables en caliente con dos tarjetas de control: gabinetes de 100 y 200 kVA, y hasta tres gabinetes de 200 kVA en paralelo para 600 kVA, para cargas de 480 V a tres hilos con baterías de plomo-ácido o de litio AEC L6.



INFINITE · EL GABINETE, 100 O 200 kVA

100 kVA
por módulo intercambiable en caliente

SiC
carburo de silicio: 97.3 % máximo en línea, 99 % en ECO

2 + 1
módulos y dos tarjetas de control

UL 1778
y FCC Parte 15 Clase A

Descripción general
INFINITE 100–600 kVA

Características principales de la serie INFINITE.

100 kVA
Módulos de potencia, 1+1 o 2+1
Módulos de 100 kVA: 1+1 en el gabinete de 100 kVA, 2+1 en el de 200 kVA; un módulo en falla se aísla por sí solo.

2×
Dos tarjetas de control
Dos tarjetas de control del sistema idénticas se respaldan entre sí; cada tarjeta de la caja de control es intercambiable en caliente.

SiC
Carburo de silicio
SiC en la etapa PFC de cada módulo: 97.3 % máximo publicado, ≥ 97.0 % garantizado al 50 % de carga, hasta 99 % en ECO.

Li
Listo para litio
Plomo-ácido 360–600 V o litio 384–640 V; la tarjeta BMS se comunica con los gabinetes de litio AEC L6.

7"
Pantalla táctil a color
Flujo de energía, registros, captura inteligente de ondas, almacenamiento de energía y toda la configuración; luz de estado y cinco indicadores.

×3
Paralelo y doble bus
Hasta tres gabinetes de 200 kVA en paralelo para 600 kVA, reparto de corriente dentro del 3 %; BSC sincroniza hasta tres buses.

Datos clave

Rango de potencia	100–600 kVA: gabinetes de 100 y 200 kVA; 600 kVA como tres de 200 kVA en paralelo
Entrada · salida	3 fases + PE, sin neutro · 480 V L-L
Factor de potencia	1 (kVA = kW)
Eficiencia	SiC: 97.3 % máximo publicado en línea · hasta 99 % en ECO
Batería	plomo-ácido 360–600 V o litio L6 512 V
Pantalla	Pantalla táctil de 7 pulgadas, cinco LED, barra de luz
Paralelo	hasta 3 gabinetes en paralelo, 600 kVA · BSC hasta 3 buses
W × D × H	23.6 × 39.4 × 81.4 in
Peso	452–710 lb por gabinete
Normas · garantía	Listado UL 1778, FCC Parte 15 Clase A · 3 años UPS, 5 años L6



≥ 0.99
factor de potencia de entrada

≤ 1 %
THD de salida, carga resistiva

1 ms
bypass ↔ inversor, sincronizado

≤ 3 %
reparto de corriente entre módulos

Vista frontal
INFINITE 100–600 kVA

El gabinete INFINITE de frente, cerrado y con la puerta abierta: la pantalla táctil, los LED y la barra de luz en la puerta; interruptores, caja de control, módulo de bypass y módulos de potencia detrás.

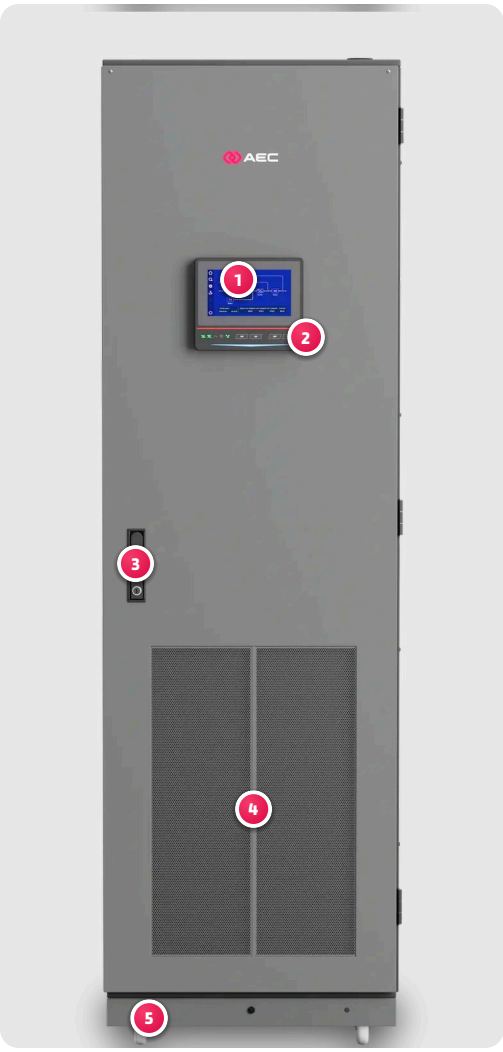

PUERTA CERRADA



PUERTA ABIERTA

1 Pantalla táctil
7 pulgadas, el diagrama unifilar en vivo.

2 LED, teclas, barra de luz
Cinco LED de estado, teclas ON y OFF, la barra de luz.

3 Manija de la puerta
Con cerradura.

4 Entrada de aire
Entra por la parte frontal inferior y sale por arriba.

5 Ruedas y patas
Se mueve sobre ruedas y se fija sobre patas.

6 Interruptores
Bypass, salida y entrada.

7 SPD
Protección contra sobretensiones con su interruptor, opcional.

8 EPO y arranque en frío
Interruptor de llave EPO, botón de arranque en frío con batería.

9 Caja de control
Dos tarjetas de control, monitoreo y opciones; intercambiables en caliente.

10 Módulo de bypass
Interruptor estático y filtro, 200 kVA.

11 Módulos de potencia
100 kVA cada uno: 2+1 aquí, 1+1 en el gabinete de 100 kVA.

Pantalla y barra de estado
INFINITE 100–600 kVA



1 Pantalla táctil a color
7 pulgadas: diagrama unifilar en vivo, mediciones, configuración y registros.

2 Cinco LED de estado
AC/DC, DC/AC, bypass, batería y carga: verde en funcionamiento o normal, rojo en condición anormal.

3 Teclas ON
Presione ambas a la vez durante 3 s para arrancar el inversor.

4 Teclas OFF
Presione ambas a la vez durante 3 s para detener el inversor; con un bypass correcto la carga pasa al bypass.

5 Barra de luz ambiental
La luz en forma de V muestra el estado del UPS en color, incluso con la retroiluminación de la pantalla apagada.

Barra de luz ambiental

Cuatro estados, cada uno con su propia luz: el operador sabe cómo está el UPS antes de llegar a la pantalla.



Azul
Funcionamiento normal



Azul, intermitente
Salida de batería



Amarillo
Anormal, la carga sigue alimentada



Rojo
Anormal, el UPS no funciona

LED de estado

LED	Verde	Rojo
AC/DC	Rectificador normal	Rectificador anormal
DC/AC	Inversor normal	Inversor anormal
Bypass	Salida de bypass normal	Bypass anormal
Batería	Salida de batería	Batería con bajo voltaje
Carga	Salida normal	Sobrecarga de salida

En la pantalla

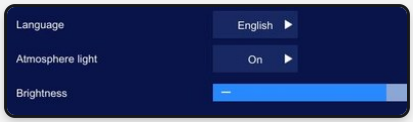

Configuración de pantalla, funciones básicas

- Toque un bloque para leer sus mediciones
- 10,000 registros, exportados a USB
- Retroiluminación, idioma, zona horaria, NTP

Interfaz de pantalla táctil
INFINITE 100–600 kVA

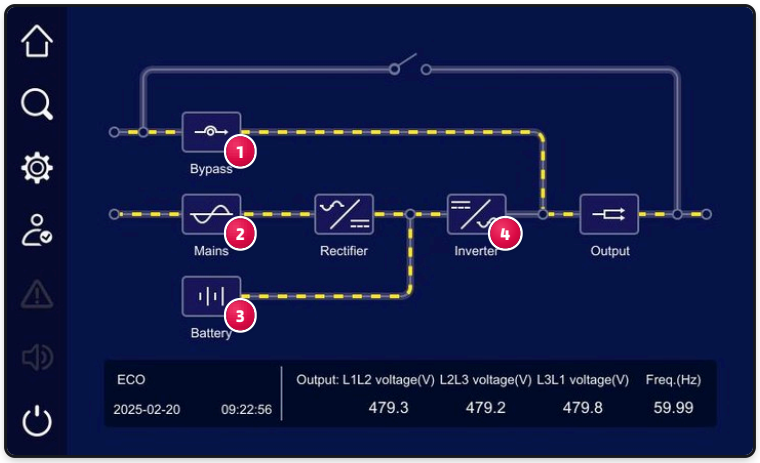

Diagrama unifilar en vivo

La página de inicio dibuja el UPS en funcionamiento: los puntos amarillos trazan el camino de la energía, un bloque parpadea en rojo cuando su parte está en condición anormal y la barra de estado muestra el estado, la fecha y la hora, los voltajes de salida y la frecuencia.

Toque un bloque para abrir su página: las cuatro páginas de abajo están marcadas 1–4 en el diagrama. Las páginas del rectificador y del inversor muestran cada módulo de potencia por turno.

Página de inicio en modo ECO: la carga en el bypass, rectificador e inversor en línea. Las cuatro páginas de abajo son capturas aparte, tomadas en modo normal: el inversor lleva la carga y la corriente de bypass marca 0.

1

	L1-N/L1-L2	L2-N/L2-L3	L3-N/L3-L1
Bypass phase voltage(V)	--	--	--
Bypass line voltage(V)	478.6	477.8	478.7
Bypass current(A)	0	0	0
Bypass frequency(Hz)		59.99	

Info de bypass · voltajes de fase y de línea, corriente, frecuencia

2

	L1-N/L1-L2	L2-N/L2-L3	L3-N/L3-L1
Mains phase voltage(V)	--	--	--
Mains line voltage(V)	479.9	480.0	480.7
Mains current(A)	3	3	3
Mains frequency(Hz)		59.99	

Info de red · voltajes de fase y de línea, corriente, frecuencia

3

Battery voltage(V)	545.8
Battery discharge current(A)	0
Battery charge current(A)	0.0
Battery remaining capacity(%)	35
Battery remaining time(min)	772

Info de batería · voltaje, corrientes, capacidad y tiempo restantes

4

	L1-N/L1-L2	L2-N/L2-L3	L3-N/L3-L1
Output phase voltage(V)	--	--	--
Output line voltage(V)	481.4	480.4	481.1
Output current(A)	107.5	53.7	62.8
Output active power(kW)	29.82	11.50	13.78

Info del inversor · voltajes de salida, corriente y potencia activa

Menús

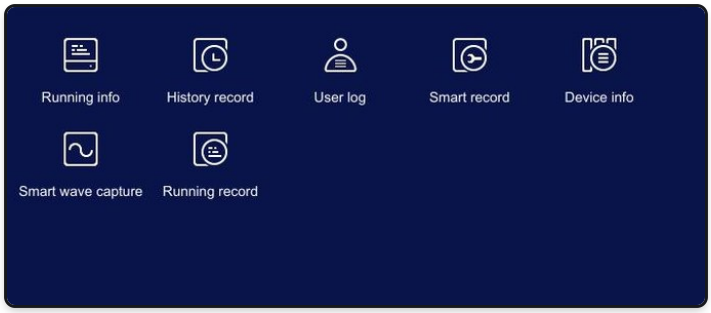

Menú de información
Info de funcionamiento, historial, registro de usuario, registro inteligente, info del equipo, captura inteligente de ondas y registro de funcionamiento

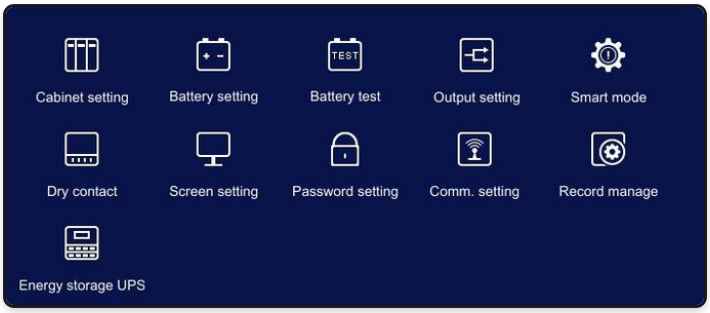

Menú de configuración
Gabinete, batería, prueba de batería, salida, modo inteligente, contactos secos, pantalla, contraseña, comunicación, gestión de registros y almacenamiento de energía

7"
pantalla táctil a color en la puerta

6
bloques táctiles: bypass, red, rectificador, inversor, batería y salida

7 · 11
páginas en los menús de información y de configuración

2–8
gabinetes en una pantalla: la pantalla integrada inteligente, por RS485

Tecnología de carburo de silicio
INFINITE 100–600 kVA

Semiconductores SiC en la etapa PFC de cada módulo de 100 kVA: 97.3 % máximo publicado, al menos 97.0 % a media carga, 99 % en ECO. Lo que significa frente a las gamas IGBT de la propia AEC.

Pérdidas por cada 100 kW de carga

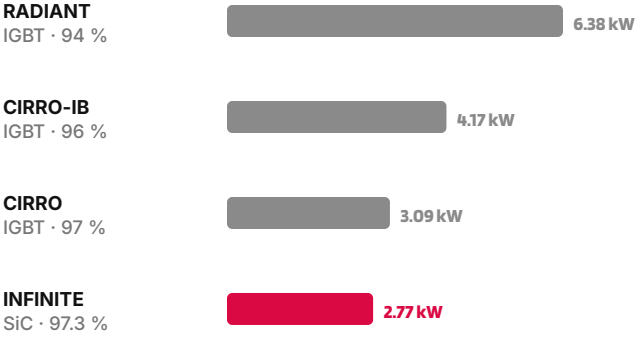

Calor a evacuar por cada 100 kW

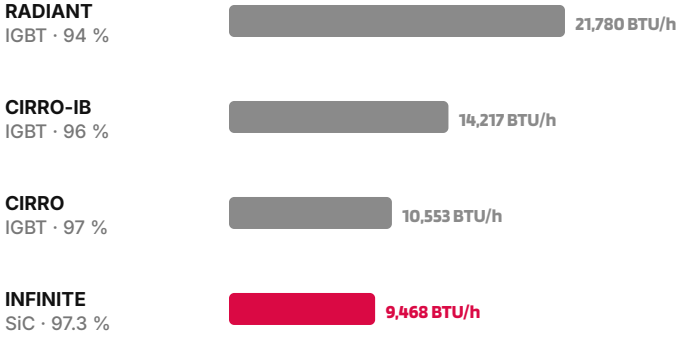

Energía perdida en un año, por cada 100 kW

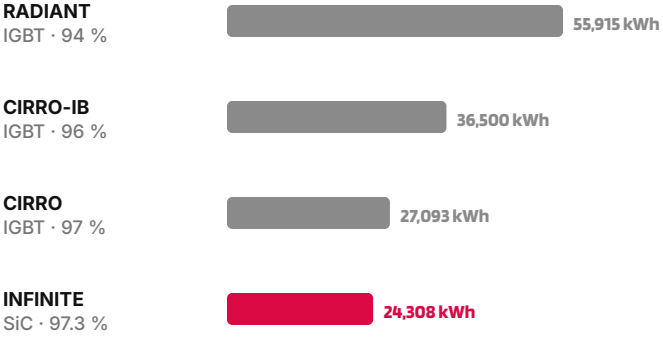

Por qué carburo de silicio

01 Los semiconductores de carburo de silicio conmutan más rápido y pierden menos energía en cada conmutación que el silicio, así que la etapa PFC de cada módulo trabaja más fría.

02 Menos calor en el módulo significa menos calor en la sala: menos climatización y menos espacio para la misma potencia.

03 Cada módulo de 100 kVA lo lleva, así que un sistema de 600 kVA ahorra por kW lo mismo que uno de 100 kVA.

−57 %
pérdidas frente al RADIANT IGBT, ambos en su máximo publicado

31,607
kWh ahorrados al año por cada 100 kW, en los máximos publicados

97.3 %
máximo publicado en línea, con SiC

99 %
en ECO; Wise ECO además limpia la corriente de bypass

Eficiencia medida

Carga, resistiva	30 %	50 %	100 %
En línea, red	≥ 96.8 %	≥ 97.0 %	≥ 96.4 %
Modo batería	≥ 96.1 %	≥ 96.7 %	≥ 95.8 %
ECO	hasta 99 %		

Carga resistiva. Calor: 18,425 BTU/h de un gabinete de 200 kVA a plena carga, 6,824 BTU/h en ECO.

Funcionamiento a baja carga: reposo, ventiladores, Wise ECO

- Redundancia en reposo: los módulos de reserva descansan por turnos y despiertan cuando sube la carga, así los demás trabajan más cerca de su mejor punto.
- Los ventiladores siguen la carga; el aire entra por el frente y sale por arriba.
- Wise ECO: la carga en el bypass mientras los módulos compensan sus armónicos: mayor factor de potencia, menor THDi.

Módulo de potencia
INFINITE 100–600 kVA

Cada módulo de potencia es un UPS completo de doble conversión de 100 kVA: rectificador, inversor y convertidor DC/DC. Un interruptor de listo lo bloquea en su ranura; un módulo en falla se aísla y los demás siguen.

Módulo de potencia de 100 kVA

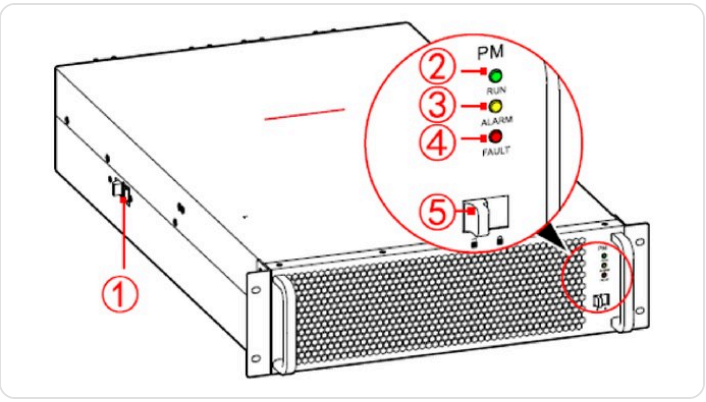

1. **Seguro de posición** · se presiona para sacar el módulo
2. **RUN, verde** · fijo: inversor; parpadea: elevación o listo
3. **ALARM, amarillo** · fijo: alarma del módulo
4. **FAULT, rojo** · fijo: módulo en falla
5. **Interruptor de listo** · rojo: bloqueado; verde: se puede retirar

Módulo de bypass, 100 o 200 kVA

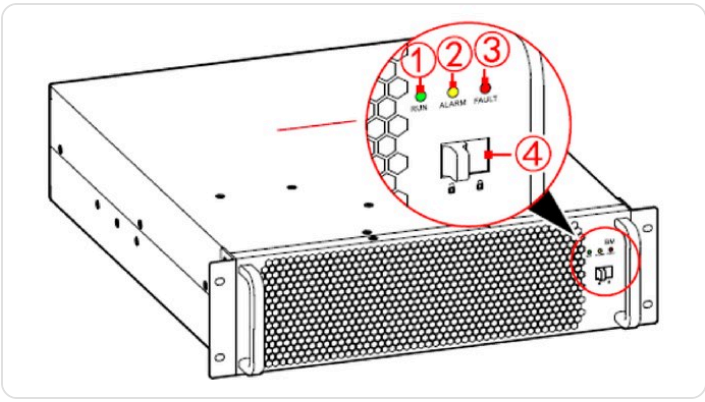

1. **RUN, verde** · fijo: salida de bypass; parpadea: espera
2. **ALARM, amarillo** · reservado
3. **FAULT, rojo** · fijo: módulo de bypass en falla
4. **Interruptor de listo** · rojo: bloqueado; verde: se puede retirar

El módulo

Potencia nominal	100 kVA = 100 kW
Tamaño	17.3 × 29.5 × 5.1 in (440 × 750 × 130 mm), 3U
Peso	119 lb (54 kg)
Contiene	rectificador, inversor, convertidor DC/DC
Por gabinete	1+1 (100 kVA), 2+1 (200 kVA)
Módulo de bypass	17.3 × 22.6 × 5.1 in (440 × 575 × 130 mm), 34 lb (15.5 kg); interruptor estático y filtro

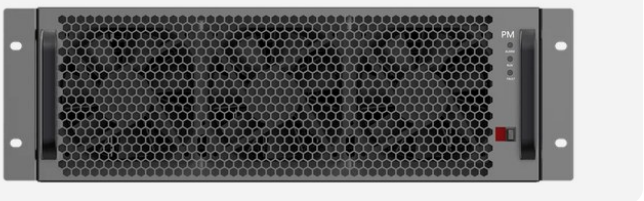

El módulo de frente: lámparas e interruptor de listo a la derecha.

Intercambio en caliente, con la carga en marcha

01 **Desbloquear**
Ponga el interruptor de listo en desbloqueado (verde): el módulo sale del sistema y los demás llevan la carga.

02 **Sacarlo**
Presione el seguro de posición, quite los tornillos y tire de las manijas: 119 lb, tres personas o un montacargas; espere al menos 20 minutos antes de abrirlo.

03 **Insertar el nuevo, bloquear**
Empújelo hasta el conector, fíjelo y ponga el interruptor de listo en bloqueado (rojo).

También se reemplazan con la carga en marcha: el módulo de bypass, las dos tarjetas de control (cada una respalda a la otra), la tarjeta de monitoreo y las tarjetas SNMP, BMS y de contactos secos.

Opciones en la caja de control

- **Tarjeta SNMP**: monitoreo por red, BACnet
- **Tarjeta BMS**: se comunica con los gabinetes de litio AEC L6
- **Tarjeta de contactos secos**: más contactos de relé para el edificio
- **Kit de temperatura de batería**: la carga sigue la temperatura de la batería
- **SPD**, opcional: protección contra sobretensiones con su propio interruptor

Funciones inteligentes
INFINITE 100–600 kVA

Funciones de energía, batería y red de cada INFINITE.

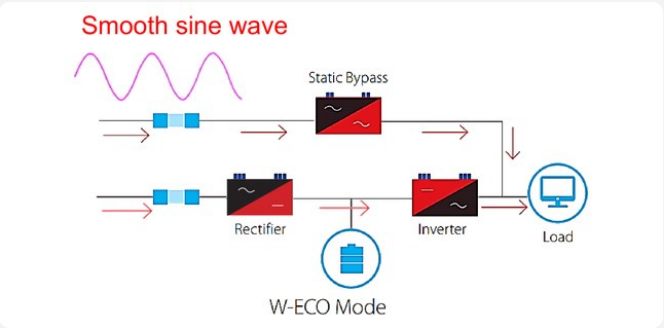

Wise ECO: ECO con una onda limpia

La carga funciona en el bypass estático mientras el inversor sigue en línea y compensa los armónicos de la corriente de bypass: eficiencia ECO, mayor factor de potencia, menor THDi.

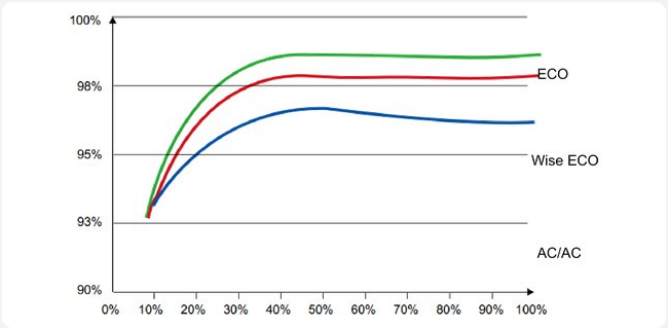

Eficiencia en ECO, Wise ECO y en línea

Hasta 99 % en ECO; 97.3 % máximo publicado en línea con carburo de silicio, al menos 97.0 % a media carga. Las curvas: ECO, Wise ECO y en línea (AC/AC) según la carga.

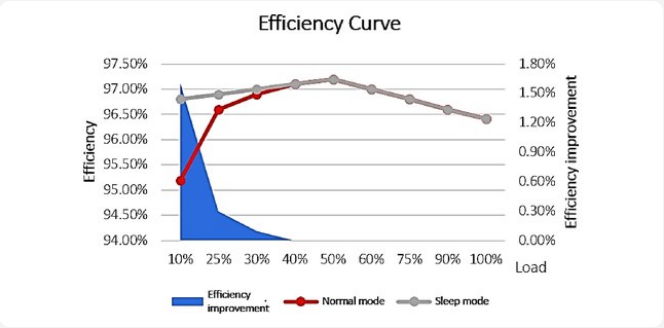

Reposo inteligente

A carga parcial los módulos de reserva descansan por turnos y despiertan cuando la carga alcanza el umbral de activación: los módulos en línea trabajan cerca del máximo de su curva y los que descansan envejecen menos.

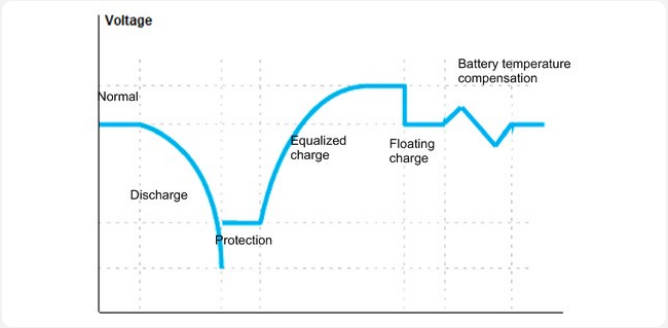

Carga inteligente

Descarga, protección, ecualización y luego flotación, con compensación de temperatura (kit de temperatura). Corriente de carga de 5 a 100 A por módulo, 20 A por defecto; flotación 2.27 V/celda.

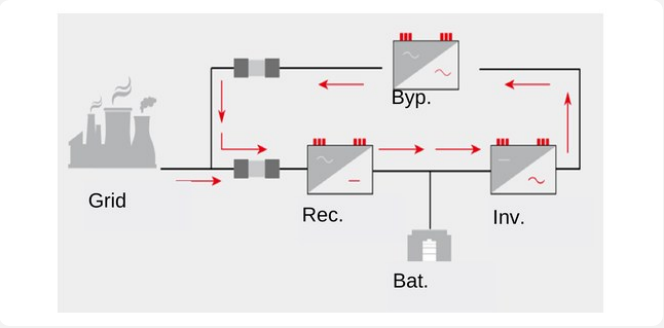

Prueba de autocarga, sin banco de carga

Autocarga conectada a la red: la salida vuelve a la red a través del bypass, así el UPS funciona a la carga y durante el tiempo fijados sin banco de carga y con poco consumo.



Convertidor de frecuencia

La salida a una frecuencia fija, independiente de la de entrada, para cargas hechas para otra red; las alarmas de batería se pueden suprimir cuando no hay batería instalada.

Funciones de servicio y protección
INFINITE 100–600 kVA

Lo que cuida el UPS, la batería y el sitio, en pantallas reales de INFINITE.

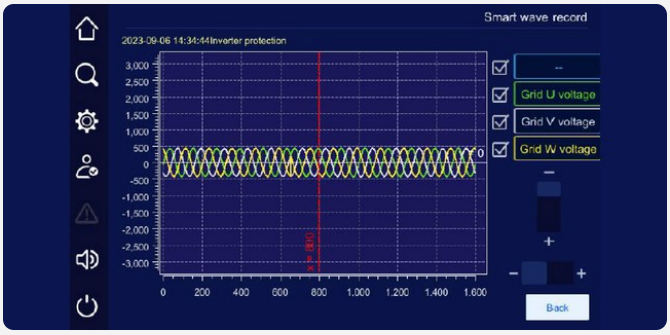

Captura inteligente de ondas

Ante una falla el UPS guarda las formas de onda alrededor de ella con la fecha y el evento, aquí una protección del inversor: la causa se encuentra en sitio y se exporta para el informe de servicio.

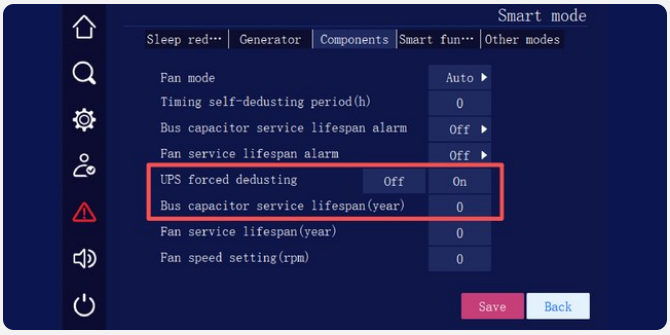

Componentes: ventiladores, capacitores, polvo

Ventiladores y capacitores del bus contabilizados, con alarma al final de su vida útil; limpieza de polvo a máxima velocidad de los ventiladores, programada o forzada (enmarcada en la pantalla).

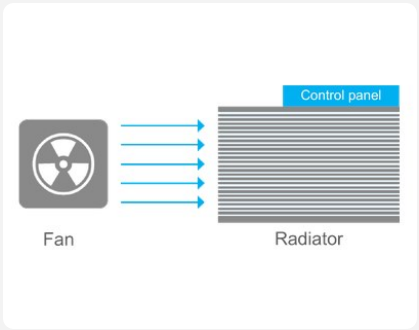

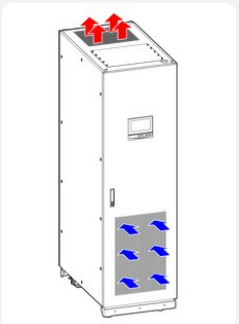

Recorrido del aire y ventiladores

La velocidad de los ventiladores sigue la carga y la temperatura. El aire entra por la parte frontal inferior y sale por arriba (derecha): unos 970 CFM (100 kVA) o 1,380 CFM (200 kVA).

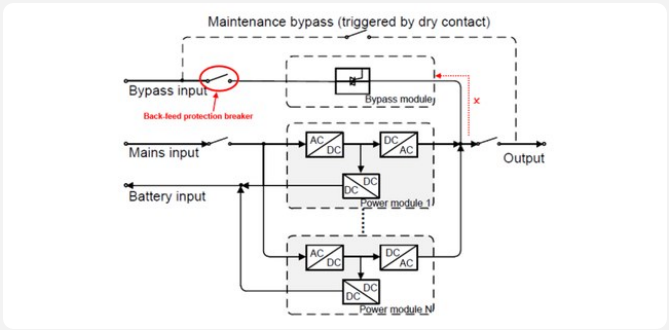

Protección contra retroalimentación del bypass

Si un tiristor del bypass falla mientras el inversor funciona, el contacto seco OUT.2 dispara el interruptor de bypass: ningún voltaje regresa a la entrada de bypass. Ante una falla de red se abre el relé de entrada.

Contactos secos programables

4 entradas, cada una con una de 13 funciones (generador, bypass de mantenimiento, interruptor de batería...); 3 salidas, cada una con una de 18 señales.

Modo generador

Arranca el generador solo o manualmente, permite o reduce la carga de la batería y deja que la batería cubra la carga por encima de la potencia del generador.

UPS de almacenamiento de energía

Entre cortes la batería recorta los picos según una curva planificada (hasta 8 periodos tarifarios) o por órdenes del EMS, nunca por debajo del SOC de seguridad (1–99 %).

MÁS AJUSTES PARA EL SITIO

- Ventana ECO ±5, ±10 o ±15 % en voltaje (por defecto ±15 %), ±2 o ±4 % en frecuencia
- Transferencias: 0 ms red ↔ batería; 1 ms al bypass sincronizado, 2 ms sin sincronizar (1–15 ms)
- Arranque automático: vuelve a línea cuando regresa la energía tras un apagado por batería
- Arranque progresivo y alimentación combinada: regreso gradual de la batería a la red, ambas fuentes a la vez
- Ventana de bypass +10 o +15 % y −10 a −30 %; frecuencia ±2 a ±20 %
- ≤ 20 ms al bypass ante un impacto o un cortocircuito; tiempos de protección separados para un bypass normal y uno anormal
- Pantalla integrada: una pantalla muestra cada UPS de un sistema en paralelo, por RS485
- Recordatorios de batería y de mantenimiento preventivo con un periodo fijado, en meses

Batería y autonomía
INFINITE 100–600 kVA

Un gabinete INFINITE de 200 kVA con un gabinete de litio L6 lleno de módulos: 200 kW durante 15 minutos, cada módulo intercambiable en caliente, el sistema modular de punta a punta.



INFINITE 200 kVA, ABIERTO

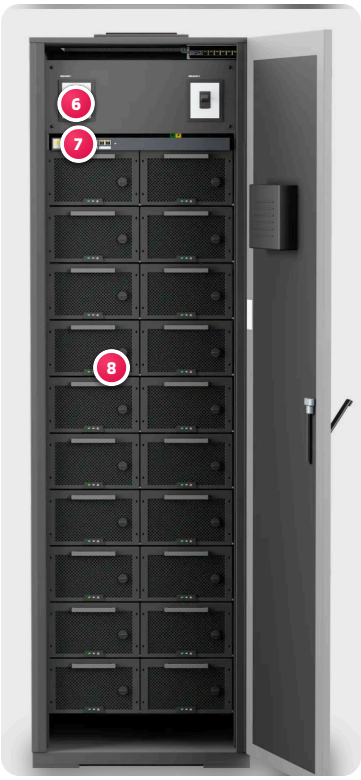

L6, ABIERTO, LLENO

LA CONFIGURACIÓN

INF-200+L6-CAB-20x50LI · 2,763 lb

1 × INFINITE 200 kVA
2 + 1 módulos de potencia de 100 kVA: dos llevan la carga, uno es el de reserva redundante

1 × L6, lleno
20 módulos de litio de 50 Ah, LiFePO4, 2.88 kWh cada uno

200 kW · 15 min
de respaldo a plena carga

Intercambiable en caliente
cada módulo de potencia y cada módulo de batería, se cambia con la carga en marcha

Totalmente modular
más módulos, luego más gabinetes: sistemas hasta 600 kVA

1 Módulo de potencia
100 kVA: rectificador, inversor, DC/DC.

2 Módulo de potencia
100 kVA, el segundo.

3 Módulo de potencia, +1
100 kVA, el de reserva redundante.

4 Módulo de bypass
Interruptor estático, 200 kVA.

5 Caja de control
Tarjetas de control y la tarjeta BMS para el L6.

6 Interruptores de batería
Dos, en la parte superior del L6.

7 Módulo de comunicación
El BMS del L6: hacia el UPS y los demás

8 Módulos de batería
20 × 50 Ah en dos columnas de diez.

Sistemas con litio L6

Código	Potencia nominal	Plena carga	Peso
INF-100+L6-CAB-10x50LI	100 kVA	15 min	1,808 lb
INF-100+L6-CAB-20x50LI	100 kVA	30 min	2,624 lb
INF-200+L6-CAB-20x50LI	200 kVA	15 min	2,763 lb
INF-400+2xL6-CAB-20x50LI	400 kVA	15 min	5,526 lb
INF-600+3xL6-CAB-20x50LI	600 kVA	15 min	8,597 lb

Dos tipos de módulo	Módulo de litio L6	Módulo de potencia INFINITE
Qué contiene	2.88 kWh, 18 celdas LiFePO4, BMS, DC/DC	100 kVA: rectificador, inversor, DC/DC
Peso	81.6 lb (37 kg)	119 lb (54 kg)
Por gabinete	10 o 20	1+1 o 2+1
Intercambio en caliente	sí, con el sistema en marcha	sí, con la carga en marcha

Especificaciones técnicas
INFINITE 100–600 kVA

Modelo	Gabinete de 100 kVA	Gabinete de 200 kVA
Potencias	100 kVA (INF-100)	200 kVA (INF-200); 400–600 kVA con 2–3 gabinetes en paralelo
Módulos de potencia	1 + 1 ranura redundante	2 + 1 ranura redundante
ENTRADA		
Conexión · voltaje	3 fases + PE, sin neutro · 480 V L-L	
Rango de voltaje · frecuencia	336–552 V · 39.8–70.2 Hz	
Factor de potencia · THD de corriente	≥ 0.99 · < 3 % a plena carga	
Corriente nominal	137 A	274 A
Ventana de bypass	+10 o +15 %, −10/−15/−20/−30 % (por defecto +15/−20 %)	
SALIDA		
Voltaje · frecuencia	480 V L-L, ajuste ±5 V, precisión ≤ 1 % · 60 Hz	
THD · factor de potencia	≤ 1 % resistiva, ≤ 3 % no lineal · configurable 0.8–1.0	
Corriente nominal	120 A	241 A
Sobrecarga del inversor	≤ 105 % continua · 110 % 60 min · 125 % 10 min · 150 % 1 min · > 150 % 300 ms	
Sobrecarga del bypass	≤ 135 % continua · 150 % 5 min · 200 % 1 s · 300 % 100 ms	
Transferencia	0 ms red ↔ batería · 1 ms sincronizada · 2 ms no sincronizada (1–15 ms)	
EFICIENCIA		
En línea, 30 · 50 · 100 % de carga	≥ 96.8 · 97.0 · 96.4 %	
Modo batería	≥ 96.1 · 96.7 · 95.8 %	
ECO	hasta 99 %	
BATERÍA		
Plomo-ácido	480 V nominal, 360–600 V, 30–50 bloques	
Litio	512 V nominal, 384–640 V; tarjeta BMS para AEC L6	
Corriente de carga	5–100 A por módulo, 20 A por defecto	
SISTEMA		
Pantalla · comunicación	Pantalla táctil de 7 pulgadas · Modbus RTU/TCP, RS232, SNMP (BACnet), BMS, contactos secos 4 entradas / 3 salidas	
Paralelo	hasta 3 gabinetes en paralelo · BSC hasta 3 buses · sistemas hasta 600 kVA, tres gabinetes de 200 kVA	
Entorno	32–104 °F · 0–95 % HR · IP20 · hasta 6,562 ft	
Ruido, plena carga	< 65 dB	< 68.5 dB
W × D × H	23.6 × 39.4 × 81.4 in · 600 × 1,000 × 2,068 mm	
Peso	452 lb · 571 lb con 1+1	591 lb · 710 lb con 2+1
Normas	Listado UL 1778-2024 · FCC Parte 15 Clase A	
Garantía	3 años en el UPS · 5 años en el litio L6	



EL GABINETE

INFINITE 100–600 kVA

100 · 200 kVA
23.6 × 39.4 × 81.4 in

PROTECCIONES

- ✓ Sobrecarga y cortocircuito de salida
- ✓ Retroalimentación del bypass: dispara el interruptor de bypass
- ✓ Bajo voltaje de batería: alarma y luego apagado
- ✓ Sobretemperatura del módulo y del gabinete
- ✓ Entrada de humo: apagado tras un retardo
- ✓ EPO: interruptor de llave y contacto NC remoto

Información para pedidos
INFINITE 100–600 kVA

Cada INFINITE se pide con un solo código: la potencia del sistema, el módulo redundante y los gabinetes de **litio** L6. Los gabinetes, los módulos y los gabinetes de baterías también se venden por separado.

INF-200 **+1** **+L6-CAB-20x50LI**

sistema, kVA · módulo redundante · gabinete de litio L6

+1 agrega el módulo redundante; sin +L6 la batería se dimensiona por proyecto. 400 y 600 kVA son dos y tres gabinetes de 200 kVA en paralelo; con tres gabinetes L6 (600 kVA) el peso incluye el combinador L6, 308.6 lb. Por encima de 600 kVA: INFINITE 1.5MW.

EJEMPLOS

INF-200+1
200 kVA, 2+1 módulos, batería por proyecto

INF-600+3xL6-CAB-20x50LI
600 kVA: tres gabinetes, tres L6, 15 min

Código	Descripción
INF-100	INFINITE 100 kVA · 452.2 lb
INF-100+1	INFINITE 100 kVA + 1 redundante · 571.3 lb
INF-100+1+L6-CAB-20x50LI	INFINITE 100 kVA + 1 redundante · 1 × L6 (20 módulos) · 30 min · 2,742.8 lb
INF-100+L6-CAB-10x50LI	INFINITE 100 kVA · 1 × L6 (10 módulos) · 15 min · 1,808.0 lb
INF-100+L6-CAB-20x50LI	INFINITE 100 kVA · 1 × L6 (20 módulos) · 30 min · 2,623.8 lb
INF-200	INFINITE 200 kVA · 591.3 lb
INF-200+1	INFINITE 200 kVA + 1 redundante · 710.4 lb
INF-200+1+L6-CAB-20x50LI	INFINITE 200 kVA + 1 redundante · 1 × L6 (20 módulos) · 15 min · 2,881.9 lb
INF-200+L6-CAB-20x50LI	INFINITE 200 kVA · 1 × L6 (20 módulos) · 15 min · 2,762.9 lb
INF-400	INFINITE 400 kVA · 1,182.5 lb
INF-400+2xL6-CAB-20x50LI	INFINITE 400 kVA · 2 × L6 (20 módulos cada uno) · 15 min · 5,525.7 lb

Código	Descripción
INF-600	INFINITE 600 kVA · 1,773.8 lb
INF-600+3xL6-CAB-20x50LI	INFINITE 600 kVA · 3 × L6 (20 módulos cada uno) · 15 min · 8,597.2 lb
INF-FRAME-100	Gabinete INFINITE de 100 kVA, sin módulos de potencia: entrada superior, interruptores de entrada, salida y bypass
INF-FRAME-200	Gabinete INFINITE de 200 kVA, sin módulos de potencia: entrada superior, interruptores de entrada, salida y bypass
INFINITE-PWR-100	Módulo de potencia de 100 kVA, intercambiable en caliente
L6-CAB-10x50LI	Gabinete de litio L6, 10 módulos LiFePO4 de 50 Ah
L6-CAB-20x50LI	Gabinete de litio L6, 20 módulos LiFePO4 de 50 Ah
L6-COMBINER	Gabinete combinador L6, une hasta 8 gabinetes L6
SNMP-L	Tarjeta de red SNMP
DRYCNT	Tarjeta de contactos secos



Gabinetes INFINITE lado a lado: 100 o 200 kVA cada uno

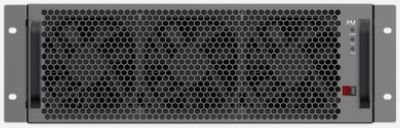

Módulo INFINITE-PWR-100, 100 kVA

1+1 · 2+1

Módulos por gabinete

Módulos de 100 kVA: uno y uno redundante en el gabinete de 100 kVA, dos y uno en el de 200 kVA.